HUYAKI®

collection

2021

www.huyaki.com

HUYAKI_®

Yeni Zen

Biz Sade bir Mobilyanın dinlendirliciliğine inanıyorunuz

Huyaki_® Çevreci doğal ve geri dönüşüm malzemelelerden oluşan, mobilya anlayışınızı kökten değiştirecek bir koleksiyonla karşınızda. Huyaki_® Yeni alışkanlıklar edineceğiniz, sadelik, şıklık ve sağlamlık vadeden yepyeni tasarımla geliyor. Mobilya denince akıllara hep ahşap gelsede Huyaki_® olarak modilyayı baştan aşağı her mekana uyumlu akıllı mobilyalara dönüştürdük. Modüler yapısıyla farklı kombinlerle daha kullanışlı ve birçok amaca uygun olarak tasarlanan koleksiyonumuzu çok seveceksiniz. her mobilyanın kendine has ruhunun olduğunu biliyoruz. Huyaki_® koleksiyonun parçaları yaşam alanlarında özgürlük ve ferahlık sunacak. bu deneyimi bizimle yaşamak istermisiniz.

Bu katalogdaki kullanılan görsellerin tümü Huyaki_™ markasına ait ve orjinal çalışmalardır. Aksi belirtilmediği sürece izinsiz kopyalanması ve kullanılması kanunlarla güvence altındadır. 2021©

Vizy©

Tam size göre

herşey gözünüzün önünde

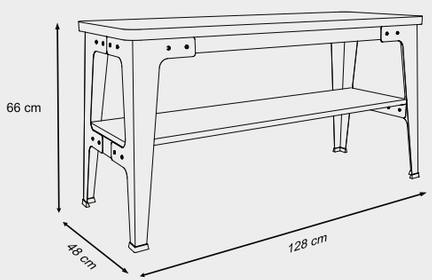

Bu katalogdaki kullanılan görsellerin tümü Huyaki_™ markasına ait ve orjinal çalışmalardır. Aksi belirtilmediği sürece izinsiz kopyalanması ve kullanılması kanunlarla güvence altındadır. 2021©

Sade ve Şık

Bir tv ünesinden beklenildiği gibi.

VIZY© TV Ünitesi minimum düzeyde alan kaplayan akıllı tasarımı ile kullanım avantajı yaratır. Televizyonunuzu koyacağınız üst bölüm, uydu alıcısı, bluray, oyun konsolu, apple tv, android tv, v.b koyabileceğiniz alt bölümlerden oluşur. ayrıca dekorasyonu geliştiren süs eşyalarına ve saat, fotoğraf çerçevesi, maket ürünler gibi çeşitli objelere de yer verebilirsiniz. Çapraz bir şekilde uzanan bu ayaklar ünitenin üzerindeki ağırlıkları rahatlıkla kaldırır. Alt bölümün gövdesinde ya da her iki bölümün arasında bırakacağınız boş alandaki duvara monteleyerek televizyonunuzu konumlandırabilirsiniz. Üst tabla ahşap ayaklar metalden imal edilmiştir. Tüm parçalar demonte olarak hazırlanmıştır. Kolayca evnizde bulunan araç gereçlerle kurulabilebilir. Defalarça demonte edilebilir.

Kapladığı Alan

- Yükseklik : **66** cm
- Genişlik : **128** cm
- En : **48** cm

www.huyaki.com

Vizy©
2021

Bend©

Samimi ve sıcak

Birçok alanda rahatça
kullanabileceğiniz
mükemmel oturma düzeni

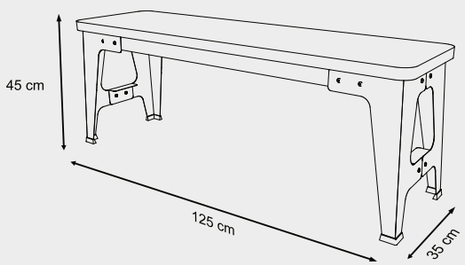

Bu katalogdaki kullanılan görsellerin tümü Huyaki_™ markasına ait ve orjinal çalışmalardır. Aksi belirtilmediği sürece izinsiz kopyalanması ve kullanılması kanunlarla güvence altındadır. 2021©

Bend©
2021

Yan yana mutluluk

Dar alanların kurtarıcısı

BEND® oturak sandalye minimum düzeyde alan kaplayan akıllı tasarımı ile kullanım avantajı yaratır. Evinizde fazladan alan elde etmek aynı zamanda son derece modern ve sade bir tasarıma sahip olan **BEND®** ile evinizi dekore edebilirsiniz. Oturma yüzeyi geniş ve 2 yetişkinin rahat lıkla oturabileceği şekilde dizayn edilmiştir. Metal saç büküm ayakları sayesinde sağlam ve estetik bir görünüme sahiptir. Üst tabla ahşap ayaklar metalden imal edilmiştir. Tüm parçalar demonte olarak hazırlanmıştır. Kolayca evnizde bulunan araç gereçlerle kurulabilebilir. Defalarça demonte edilebilir.

Kapladığı Alan

*Yükseklik : **45** cm*

*Genişlik : **125** cm*

*En : **35** cm*

www.huyaki.com

Bend©
2021

Bobcat©

Çalıştığını Hisset

Bizim İŞİMİZ HİÇ bitmez.

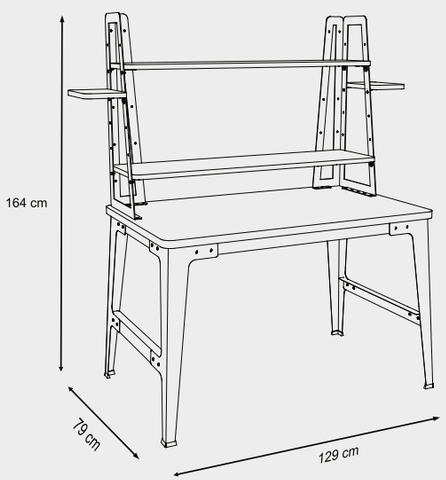

Bu katalogdaki kullanılan görsellerin tümü Huyaki_™ markasına ait ve orjinal çalışmalardır. Aksi belirtilmediği sürece izinsiz kopyalanması ve kullanılması kanunlarla güvence altındadır. 2021©

Bobcat©
2021

Tam Bir Workstation

iş ve eğelence bir arada

BOBCAT© Geniş tablası saysesinde laptop ya da masaüstü bilgisayarlarınızı kullanırken, Ders çalışırken ya da çalışma hayatınızda daha verimli zaman geçirmenizi destekler. Ahşap ve metalin uyumluluğunu yansıtan şık tasarımı ve fonksiyonel raflarıyla bir masadan tüm beklentilerinizi karşılar. Ahşabın doğal rengi ve siyah iskeletiyle bulunduğu mekândaki her türlü mobilya ve diğer eşyalarınızla hemen uyum sağlar. Özellikle evinizdeki çalışma alanlarında kendi tarzınızı oluştururken her türlü dekorasyon için çalışma masası veya bilgisayar masası olarak tercih edebilirsiniz. Üst tablalar ahşap ayaklar ve kuleler metalden imal edilmiştir. Tüm parçalar demonte olarak hazırlanmıştır. Kolayca evnizde bulunan araç gereçlerle kurulabilebilir. Defalarça demonte edilebilir.

Kapladığı Alan

Yükseklik : **164** cm

Genişlik : **129** cm

En : **79** cm

www.huyaki.com

Bobcat© 2021

HUYAKI_®

Âhenkli birleşim

Tıpkı orkestranın uyumu gibi

Eşyalarında bir ruhu vardır tıpkı insanlar gibi mekana ışıltı verir, bizde bu ışıltıyı bulmak için Huyaki_® koleksiyonunu tasarladık. metal ve ahşapın eşsiz uyumunu keşfettik kolayca birleştirebilir hale getirdik. Yaşam alanlarınıza bir âhenk ve derinlik verecek, ışıltınızı mükemmel bir uyumla taşıyacak.

Bu katalogdaki kullanılan görsellerin tümü Huyaki_™ markasına ait ve orjinal çalışmalardır. Aksi belirtilmediği sürece izinsiz kopyalanması ve kullanılması kanunlarla güvence altındadır. 2021©

Bigsur©

Mütevazilik abidesi

Onunla bir akşam yemeğine
ne dersin?

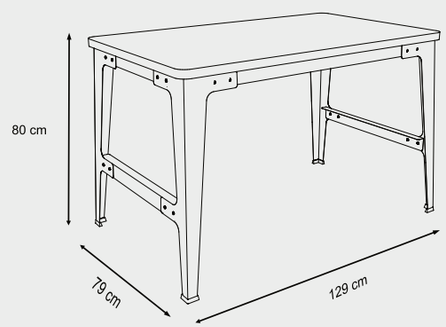

Bu katalogdaki kullanılan görsellerin tümü Huyaki_™ markasına ait ve orjinal çalışmalardır. Aksi belirtilmediği sürece izinsiz kopyalanması ve kullanılması kanunlarla güvence altındadır. 2021©

Özel Dokunuş

Mutfağınızın özel dokunuşu

BIGSUR© Mutfağınızın havasını değiştirecek dilerseniz çalışma masası olarak da kullanabileceğiniz sağlam şık ve hafif bir masasıdır. Dört kişinin rahatça yemek yiyebileceği alanı rahatlıkla karşılar. Yemek yerken, çalışırken , ya da leptopunuzla internetde gezinirken size gerekli tüm konforu sağlar. Ahşap ve metalin uyumluluğunu yansıtan şık dizaynı bir masadan beklentilerinizi azami miktarda karşılar. Mutfağınız da çalışma alanların da kendi tarzınızı oluştururken her türlü dekorasyon için yemek masası çalışma masası veya bilgisayar masası olarak tercih edebilirsiniz. Üst tabla ahşap ayaklar metalden imal edilmiştir. Tüm parçalar demonte olarak hazırlanmıştır. Kolayca evnizde bulunan araç gereçlerle kurulabilebilir. Defalarça demonte edilebilir.

Middly©

Ortalıkda

Tamda elinizin altında,
ortada bir yerlerde, bir anda
oyun alanına dönüşebilir.

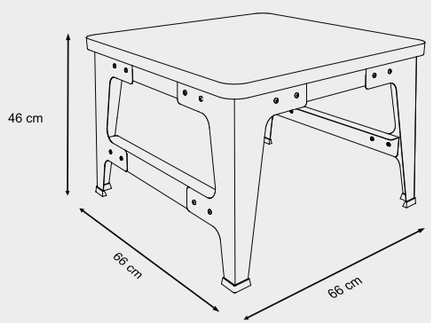

Bu katalogdaki kullanılan görsellerin tümü Huyaki_™ markasına ait ve orjinal çalışmalardır. Aksi belirtilmediği sürece izinsiz kopyalanması ve kullanılması kanunlarla güvence altındadır. 2021©

Özel Dokunuş

Sağlam ve Dekoratif

MIDDLY© Orta Sehpa Merkanınızı da şık ve dekoratif görünür. Minimum düzeyde alan kaplayan akıllı tasarımı ile kullanım avantajı yaratır. Evinizde ofisinizde yaşam alanalarında fazladan alan elde etmek aynı zamanda son derece modern ve sade bir tasarıma sahip olan **MIDDLY©** ile evinizi ofisinizi, yaşam alanlarınızı dekore edebilirsiniz. Üst Yüzeyi dekore edebileceğiniz büyüklüğe ve genişliğe sahiptir. çocuğunuzla şirin oyunlar oynayabilirsiniz. Biblolar masa örtüleri, kitaplar, hatta oyun alanı olarakda kullanabileceğiniz sağlam ve doğal ahşapdan ayaklar metalden imal edilmiştir. Tüm parçalar demonte olarak hazırlanmıştır. Kolayca evnizde bulunan araç gereçlerle kurulabilebilir. Defalarça demonte edilebilir.

Tabloid© 52cm

Küçük şirin

Herzaman elinizin altında,
evinizin bir köşesinde

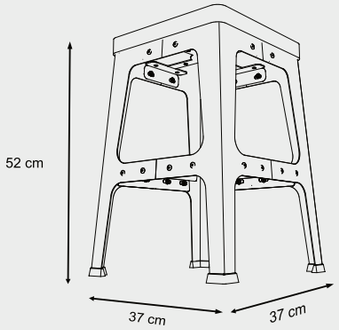

Bu katalogdaki kullanılan görsellerin tümü Huyaki_™ markasına ait ve orjinal çalışmalardır. Aksi belirtilmediği sürece izinsiz kopyalanması ve kullanılması kanunlarla güvence altındadır. 2021©

Daha Fazla

Bir tabureden daha fazlası

TAPLOID© oturma alışkanlığınızı yeniden şekillendiriyor. Şık ve dekoratif görünüm aynı zamandan rahat ve konforlu bir duruşuyla yaşam alanlarında tek başına bile başka güzel. Minimum alan kaplayan akıllı tasarımı ile kullanım avantajı yaratır. Evinizde ofisinizde yaşam alanalarında fazladan alan elde etmek aynı zamanda son derece modern ve sade bir tasarıma sahip olan **TAPLOID©** ile evinizi ofisinizi, yaşam alanlarınızı dekore edebilirsiniz. üç farklı boyda düşünülmüş tabure grubu orturma alışlanlıklarınızı yeniden değiştiriyor. ister tek başına çiçeklik olarak kullan ister mutfak da oturak olarak Üst Yüzeyi dekore edebileceğiniz büyüklüğe ve genişliğe sahiptir. Biblolar masa örtüleri, kitaplar, hatta saksınızı koyabileceğiniz bir alan olarakda kullanabileceğinizi unutmayın sağlam ve doğal ahşapdan ayaklar metalden imal edilmiştir. Tüm parçalar demonte olarak hazırlanmıştır. Kolayca evnizde bulunan araç gereçlerle kurulabilebilir. Defalarça demonte edilebilir.

Kapladığı Alan

*Yükseklik : **52** cm*

*Genişlik : **37** cm*

*En : **37** cm*

www.huyaki.com

Tabloid© 52cm 2021

HUYAKI®

her bir ürün yeni bir ağaç

Aldığınız her bir ürün için sizin adınıza bir ağaç dikiyoruz.
ürünlerimizin tümü sertifikalı ve doğal ahşapdan üretilmektedir.

Doğaya katkı

Bu katalogdaki kullanılan görsellerin tümü Huyaki_™ markasına ait ve orjinal çalışmalardır. Aksi belirtilmediği sürece izinsiz kopyalanması ve kullanılması kanunlarla güvence altındadır. 2021©

Tabloid© 62cm

Olması gerektiği gibi

Oturma pozisyonu
olması gerektiği gibi

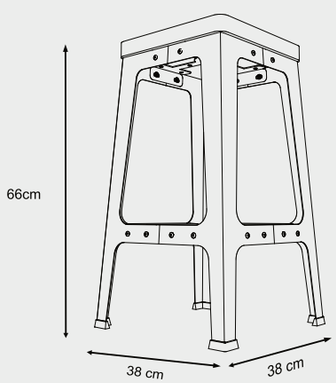

Bu katalogdaki kullanılan görsellerin tümü Huyaki_™ markasına ait ve orjinal çalışmalardır. Aksi belirtilmediği sürece izinsiz kopyalanması ve kullanılması kanunlarla güvence altındadır. 2021©

Daha Fazla

Bir tabureden daha fazlası

TAPLOID® Evinizi, ofisinizi, yaşam alanlarınızı dekore edebilirsiniz. üç farklı boyda düşünülmüş tabure grubu orturma alışlanlıklarınızı yeniden değiştiriyor. Resim yaparken yada müzik çalarken size gerekli yüksekliği sağlayacak ve rahatetti recektir. Ayrıca Biblolar masa örtüleri, kitaplar, hatta saksınızı bile koyabileceğiniz bir alan olarakda kullanabileceğiniz unutmayın sağlam ve doğal ahşapdan ayaklar metalden imal edilmiştir. Tüm parçalar demonte olarak hazırlanmıştır. Kolayca evnizde bulunan araç gereçlerle kurulabilebilir. Defalarça demonte edilebilir.

Tabloid© 86cm

Kuş bakış

Daha yüksek olmaması için
çok neden sayabiliriz.

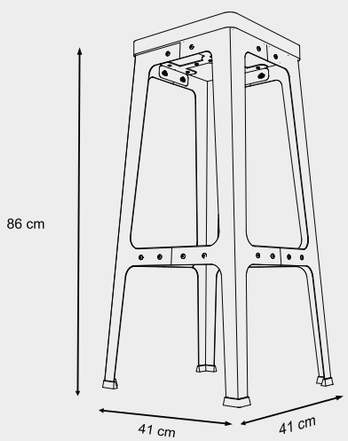

Bu katalogdaki kullanılan görsellerin tümü Huyaki_™ markasına ait ve orjinal çalışmalardır. Aksi belirtilmediği sürece izinsiz kopyalanması ve kullanılması kanunlarla güvence altındadır. 2021©

En doğru ölçü

Bistroda rahat et

TAPLOID® Genelde yüksek oturma pozisyonların da rahat edemeyiz dakat bu bistro tabure başka yüksek bar mesafeleri için tasarlanmış oturma pozisyonu sayesinde yüksekten bakacaksınız sağlam ve doğal ahşapdan ayaklar metalden imal edilmiştir. Tüm parçalar demonte olarak hazırlanmıştır. Kolayca evnizde bulunan araç gereçlerle kurulabilebilir. Defalarça demonte edilebilir.

Kapladığı Alan

*Yükseklik : **86** cm*

*Genişlik : **41** cm*

*En : **41** cm*

www.huyaki.com

Tabloid© 86cm 2021

T O Z 3 20/70
L P E D 4 20/50
P E C F D 5 20/40
E D F C Z P 6 20/30
F E L O P Z D 7 20/25
D E F P O T E C 8 20/20
L E F O D P C T 9
F D P L T C E O 10
HUYAKI®
www.huyaki.com